CFs

возвращение легенды

Адаптация t° к российскому климату

Премиум Ziehl-Abegg мотор-колесо

Встроенная защита SAFETY от перегрева

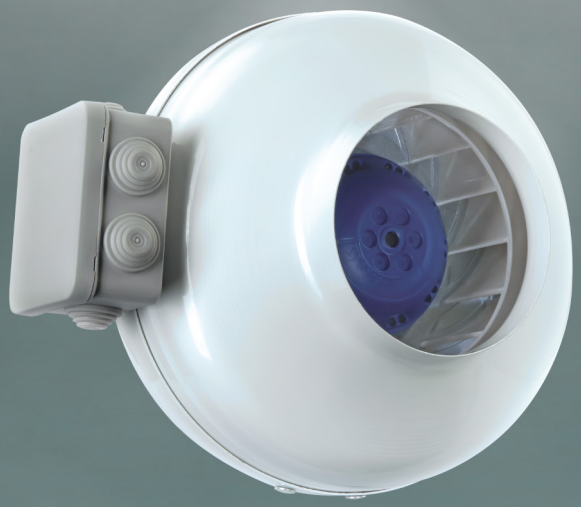

Высоконапорная серия центробежных вентиляторов SHUFT для круглых вентиляционных каналов

6 моделей в 6 типоразмерах.

•

Применяется в помещениях бытового, общественного, административного и промышленного назначения.

•

Регулирование производительности.

•

Монтаж осуществляется в любом положении.

Высоконапорная серия центробежных вентиляторов SHUFT для круглых вентиляционных каналов

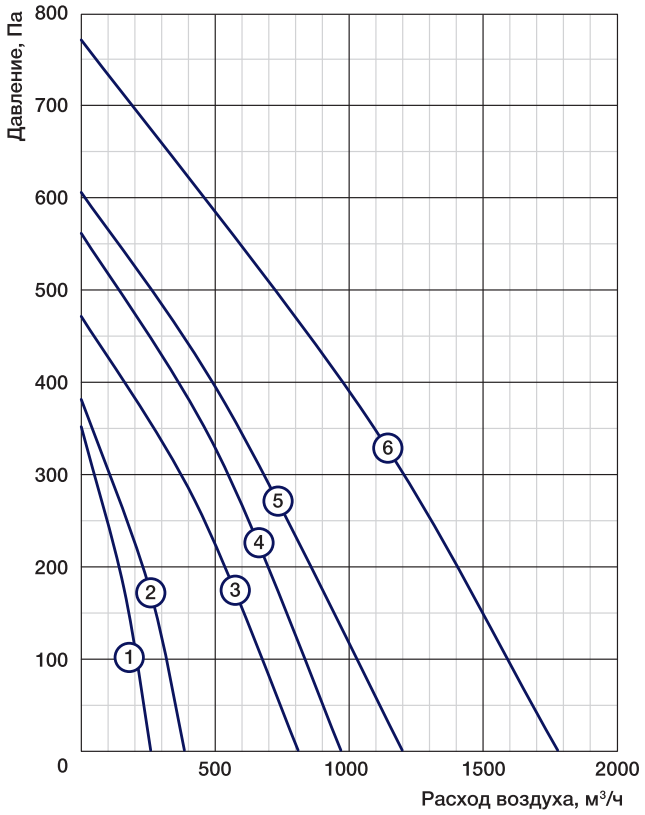

Премиум-качество Ziehl-Abegg

Высокопроизводительное мотор-колесо Ziehl-Abegg (Германия) с профилированными загнутыми назад лопатками и максимальным напором до 800 Па.

Максимальная надёжность

Встроенная защита от перегрева с автоматическим перезапуском предотвращает повреждение двигателя и увеличивает срок эксплуатации вентилятора.

Полная адаптация к российскому климату

- Высокопрочный корпус из стали с защитным покрытием. Стойкость к коррозии.
- Стабильная работа двигателя при отрицательных температурах.
- Устойчивость к высоким температурам. Работа при t° окружающей среды до +70 °C.

№	Модель	Расход воздуха, м³/ч	Напор, Па	Потребляемая мощность/ Рабочий ток, кВт/А	Частота вращения, об./мин	Уровень звуковой мощности, дБ(А)	Макс. температура перемещаемого воздуха, °C	Цена, Евро
1	CFs 100S	260	350	0,07/0,29	2400	58	70	77
2	CFs 125S	385	380	0,07/0,29	2400	61	70	79
3	CFs 160S	810	470	0,1/0,44	2500	64	60	105
4	CFs 200S	970	560	0,16/0,71	2510	66	75	125
5	CFs 250S	1200	605	0,22/0,93	2370	68	70	135
6	CFs 315S	1780	770	0,39/1,24	2250	69	45	165
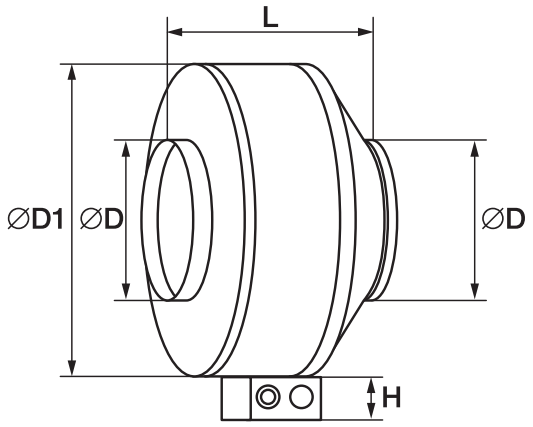
Модель	Размеры, мм				Вес, кг
	D	L	H	D1	
CFs 100S	97	205	45	245	2,5
CFs 125S	122	210	45	245	2,5
CFs 160S	157	227	45	345	3,8
CFs 200S	197	227	45	345	4,6
CFs 250S	249	222	45	345	5,1
CFs 315S	315	260	45	405	5,9